Grupos hidráulicos compactos

V 50 S

- Proporciona operación simultánea de dos herramientas de rescate
- La herramienta elegida puede trabajar a doble de velocidad „turbo“
- Funcionamiento del motor se incrementa automáticamente cuando el botón de control de la herramienta es pulsado dando al operador „solo revoluciones requeridas“ (ECO)

Datos técnicos

Motor	Motor de gasolina de 4 tiempos 3,4 kW	**Peso**	31,4 kg
Presión nominal*	630/700 bar	**EN clase**	ATO/MTO
Volumen de aceite	4,0 l	**Ref.**	5934460

*de acuerdo EN 13204 a 700 bar

Grupos hidráulicos compactos

V 50 S

Hydraulikaggregat für wechselseitigen / gleichzeitigen Betrieb
HYDRAULIC POWER UNIT FOR ALTERNATING / SIMULTANEOUS OPERATION

Neue Ventilsteuerung mit 2 Funktionen(NEW VALVE SYSTEM WITH 2 FUNCTIONS)

-gleichzeitiger Betrieb od. wahlweise (-SIMULTANEOUS OPERATION OR)
-wechselseitiger Betrieb mit doppelter Förderleistung (-ALTERNATING OPERATION WITH DOUBLE OIL FLOW)

Technische Daten (TECHNICAL DATA):

Tankvolumen (OIL RESERVOIR).....4,0 l
Nutzvolumen min. (MINIMUM USEFUL VOLUME)....1,7 l
Nutzvolumen max. (MAXIMUM USEFUL VOLUME)....3,15 l
Gewicht Ölbefüllt (WEIGHT INCL: OIL).....31,4 kg

Nenndruck (NOMINAL PRESSURE) 63^{+2} MPa (630^{+20} bar) / 70^{+2} MPa (700^{+20} bar)

Antrieb (ENGINE):

Viertakt-Benzin -Motor Honda
160 cm^3, Leistung 4,6 HP bei 3900 $min.^{-1}$
4 STROKE GASOLINE ENGINE HONDA
160 cm^3 POWER OUTPUT 4,6 HP AT 3900 $min.^{-1}$

Fördermenge (OUTPUT) :
wechselseitig (ALTERNATING):
Bis (TO) 25 MPa = 1x 5,0 l/min.
Über (OVER 25 MPa = 1x 1,9 l/min.
gleichzeitig (SIMULTANEOUS):
Bis (TO) 25 MPa = 2x 2,7 l/min.
Über (OVER) 25 MPA = 2x 1,0 l/min.

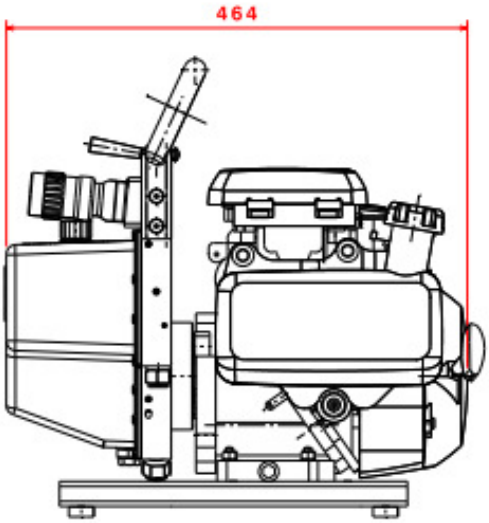

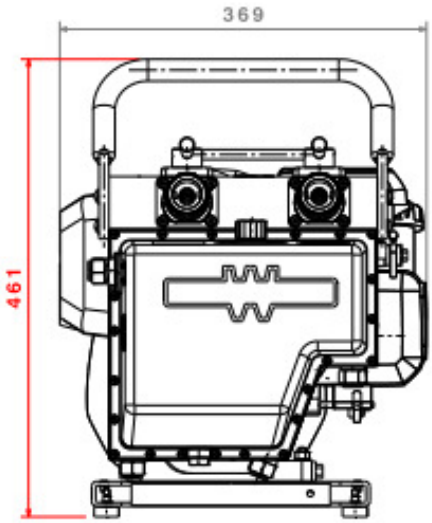

FREIMASSTOLERANZEN (GENERAL TOLERANCES)	LAENGENMASS (LENGHT)mm	...50	50...250	250...1000	1000...	WINKELMASS (ANGLE)	...180°
	TOLERANZ (TOLERANCE)mm	±1,5	± 2,0	± 3,0	± 5,0	TOLERANZ (TOLERANCE)	±10°

Contacto

Metalúrgica ARD S.A.
Mariano Moreno 3764
B1752AHF—Lomas del Mirador
Buenos Aires - Argentina
Tel.: +54 (0) 11 4454-2601
Fax: +54 (0) 11 4454-2601 ext.130

www.ard-sa.com.ar
www.facebook.com/RosenbauerArgentina/MetalurgicaArd
info@ard-sa.com.ar

Las ilustraciones son de carácter referencial, pueden mostrar equipos opcionales disponibles con cargo extra. La empresa se reserva el derecho de modificar las especificaciones y dimensiones en este documento sin previo aviso.